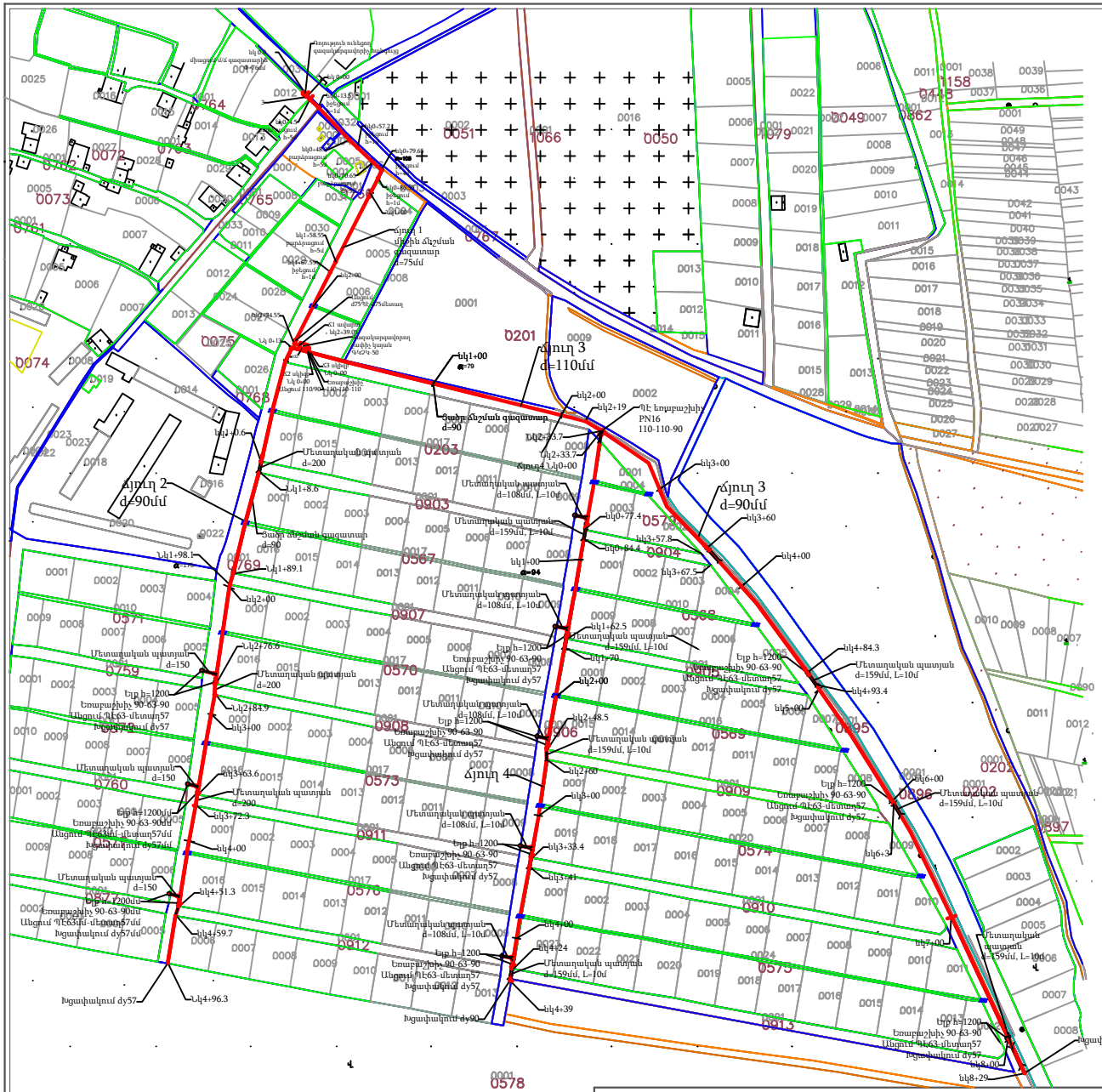

ԱՇԽԱՏԱՆՔԱՅԻՆ ԳԾԱԳՐԵՐԻ ԱՆՎԱՆԱՑԱՆԿ

Հ/Հ	ԱՆՎԱՆՈՒՄԸ	ԹԵՐԹ
1	Գծագրերի անվանացանկ և տեղադիրքային հատակագիծ	1
2	Միջին ճշման գազատար ճյուղ 1 Նկ0+00 - Նկ2+39.

Միջին ճշման գազատար
ճյուղ 1
Նկ0+00 - Նկ2+39.05

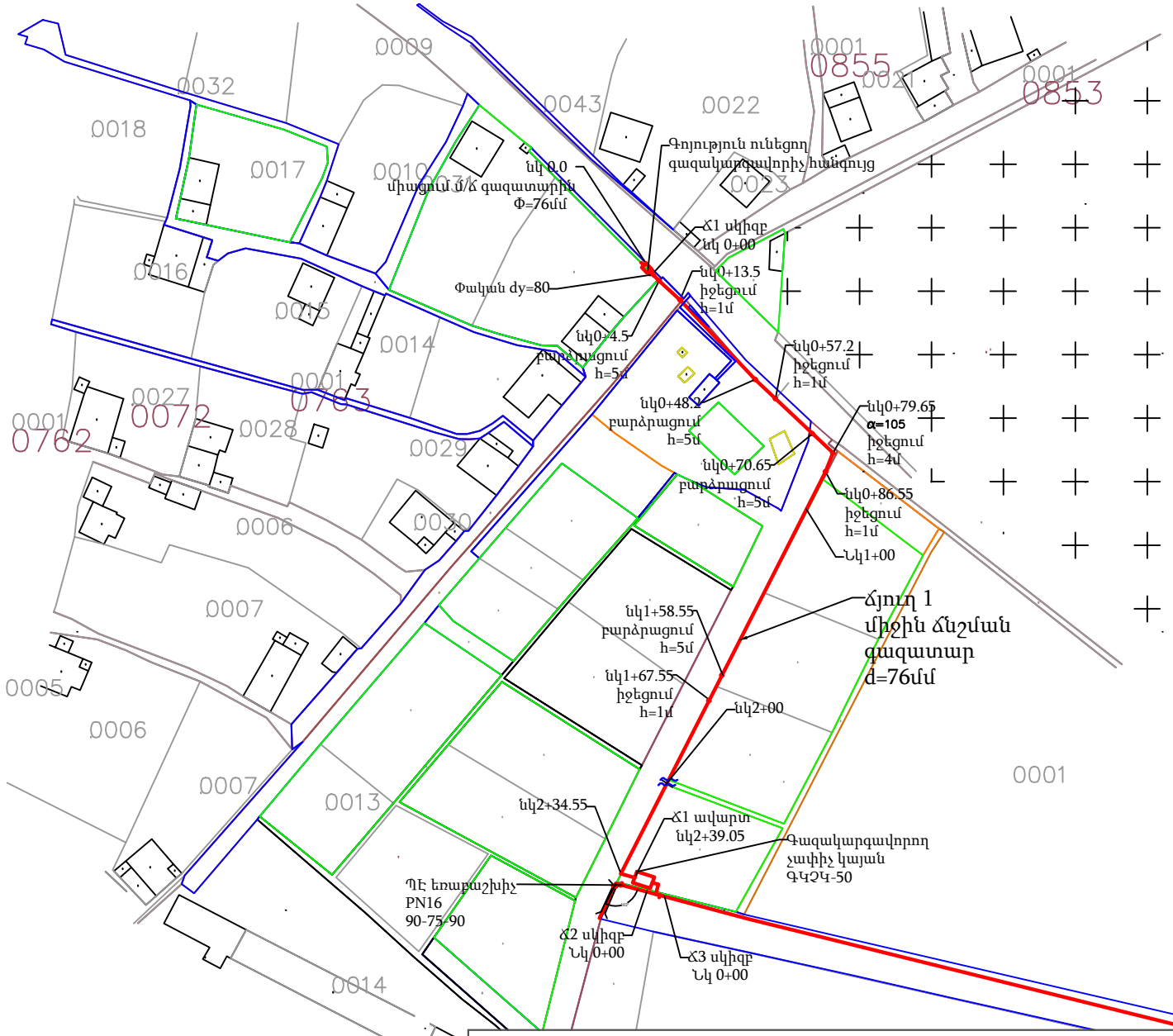

ՀՀ ԳԵՂԱՐՔՈՒՆԻՔԻ ՄԱՐԶԻ ՎԱՂԱՇԵՆ ՀԱՄԱՅՆՔԻ ՕՍՏԵՐ ՆՈՐԱԿԱՌՈՒՅՑ ԹԱՂԱՄԱՍԻ ԳԱԶԱՄԱՏԱԿԱՐԱՐՄԱՆ ՆԱԽԱԳԻԾ

ՏՆՕՐԵՆ	Ա.ՄԵԼԻՔՅԱՆ			Գազամատակարարում	ՓՈՒԼ	ԹԵՐԹ	ԹԵՐԹԵՐ
Ն.Գ.Ճ	Մ.ՄՈՒՐԱԴՅԱՆ				ԱՆ	2	8
ՆԱԽԱԳԾՈՂ	Ս.ԿԱՐԱՊԵՏՅԱՆ						
				Միջին ճշման գազատար ճյուղ 1 Նկ0+00 - Նկ2+39.05	"ԳԱՄՇԻՆ" ՍՊԸ		

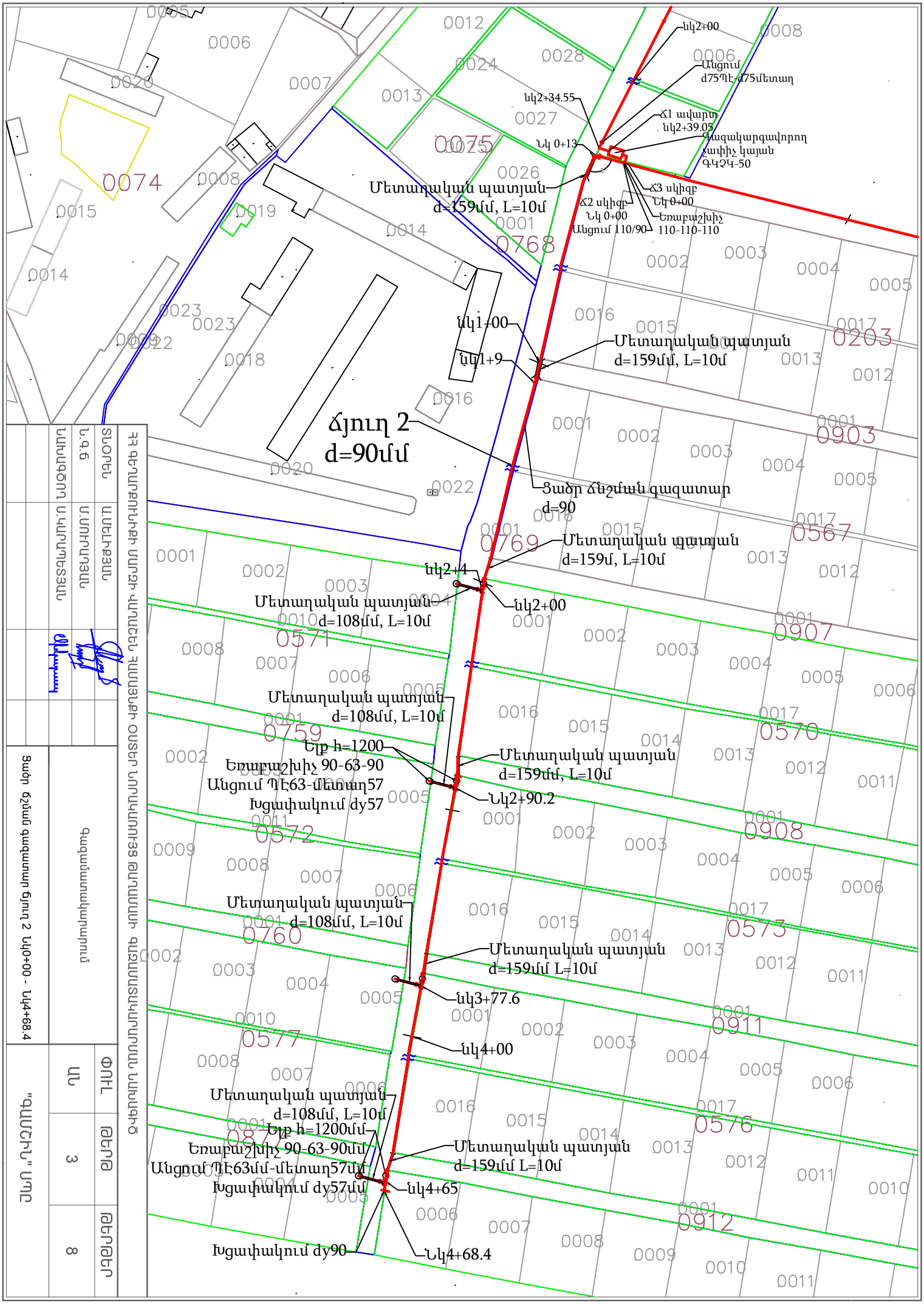

ԳԱԶԱՖԻԿ" ՍՊՄ

ՀԱՄԱՐ	ԹԵՐԹ	ԱՆ
8	3	

ԳԱԶԱՏԱՐ ՀԱՄԱՐԱԿԱՆ ԳԱԶԱՖԻԿԱՑՄԱՆ ԿԱՌԱՎԱՐՄԱՆ ԿԵՆՏՐՈՆ ՀԱՆՐԱՊԵՏՈՒԹՅՈՒՆ

ռոսամամիությունթեստ

Գազատարի գծային 2 հատվածի Նկ0+00 - Նկ4+68.4

ՀԱՍՏԱՏԵՑ	ԱՆՈՒՆ, ԱԶԳԱՆՈՒՆ	ՀԱՄԱՁԱՅՆՎԱԾ
Գ.Գ.Ն	Ս.ՄԱՐՏԻՐՈՍՅԱՆ	ՍԱՀԱԿՅԱՆ
ՏԵՍՈՒՆ	ՈՂԵՓԵՂԵՆ	ՍԱՀԱԿՅԱՆ

ՀՀ ԳԵՂԱՐՔՈՒՆԻՔԻ ՄԱՐԶԻ ՎԱՂԱՇԵՆ ՀԱՄԱՅՆՔԻ ՕՍՏԵՐ ՆՈՐԱԿԱՌՈՒՅՑ ԹԱՂԱՄԱՍԻ ԳԱԶԱՄԱՏԱԿԱՐԱՐՄԱՆ ՆԱԽԱԳԻԾ

ՏՆՕՐԵՆ	Ա.ՄԵԼԻՔՅԱՆ		Գազամատակարարում	ՓՈՒԼ	ԹԵՐԹ	ԹԵՐԹԵՐ
Ն.Գ.Ճ	Մ.ՄՈՒՐԱԴՅԱՆ			ԱՆ	4	8
ՆԱԽԱԳԾՈՂ	Ս.ԿԱՐԱՊԵՏՅԱՆ					
			Ցածր ճշման գազատար ճյուղ 3 Նկ0+00 - Նկ8+29 Ցածր ճշման գազատար ճյուղ 4 Նկ0+00 - Նկ4+39	"ԳԱՄՇԻՆ" ՍՊԸ		

ՄԻՋԻՆ ՃՆՇՄԱՆ ԳԱԶԱՏԱՐԻ ԵՐԿԱՅՆԱԿԱՆ ՊՐՈՖԻԼ ՃՅՈՒՂ

Ճյուղ 1

Նկ0+00-Նկ2+39.05

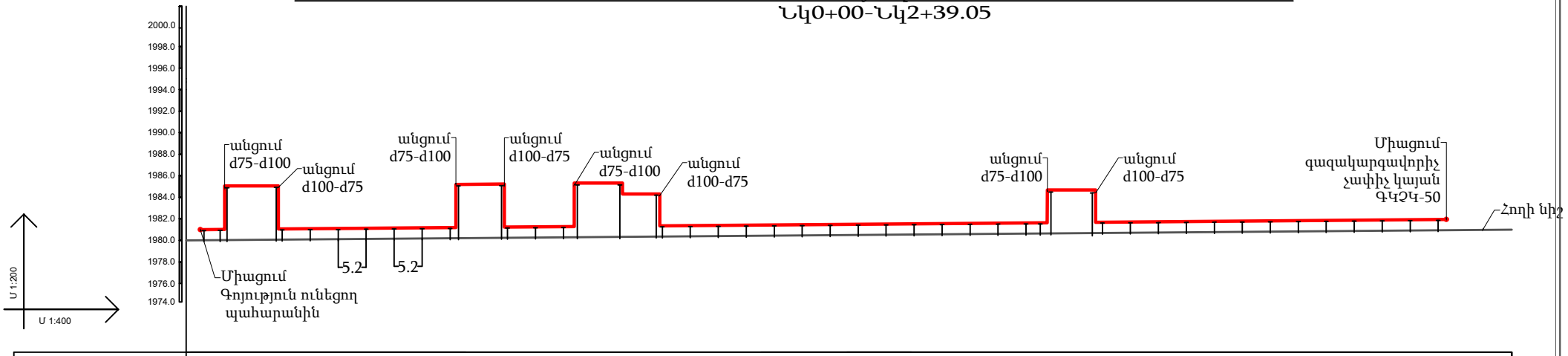

ՀՈՂԻ ՆԻՇԸ	1980	1980.1			1980,2	1980,2	1980,3	1980,3	1980,3			1980,7	1980,8			1981
ԽՈՂՈՎԱԿԻ ՏԱԿԻ ՆԻՇԸ	1981	1981,1			1981,2	1981,2	1981,3	1981,3	1981,3			1981,7	1981,8			1982
ԽՈՂՈՎԱԿԻ ԲԱՐՁՐՈՒԹՅՈՒՆԸ	1	5	1		5	1	5	4		1			4	1		
ԹԵՔՈՒԹՅՈՒՆ / ՀԵՌԱՎՈՐՈՒԹՅՈՒՆ	4.5	9	34.7		9	13.45	9	6.9		72			9	71.5		
D x S																
ՑՑԱՆՇՈՒՄ																
ԳԱԶԱՏԱՐԻ ՀԱՏԱԿԱԳԾԸ ԵՎ ԾՈՄԱՆ ԱՆԿՅՈՒՆ	Նկ 0+00	Նկ0+4.5	Նկ0+13.5		Նկ0+48.2	Նկ0+57.2	Նկ0+70.65	Նկ0+79.65	Նկ0+86.55			Նկ1+58.55	Նկ1+67.55			Նկ 2+34.55
ՄԵԿՈՒՍԱՑՄԱՆ ՏԻՊԸ	ԳԱԶԱՏԱՐԸ ՆԵՐԿԵԼ 2 ԱՆԳԱՄ															
ՃԱՆԱՊԱՐՀԻ ԾԱԾԿՈՒՅԹԸ	Գ Ր Ո Ւ Ն Տ															
ՏԵՂԱԴՐՄԱՆ ՏԵՍԱԿ	ՎԵՐԳԵՏՆՅԱ ԳԱԶԱՏԱՐ															

ՃԱՆՈԹՈՒԹՅՈՒՆ:

1. Բոլոր նիշերը պայմանական են համապատասխան տեղանքին.

ՀՀ ԳԵՂԱՐՔՈՒՆԻՔԻ ՄԱՐԶԻ ՎԱՂԱՇԵՆ ՀԱՄԱՅՆՔԻ ՕՍՏԵՐ ՆՈՐԱԿԱՌՈՒՅՑ ԹԱՂԱՄԱՍԻ ԳԱԶԱՄԱՏԱԿԱՐԱՐՄԱՆ ՆԱԽԱԳԻԾ							
ՏՆՕՐԵՆ	Ա.ՄԵԼԻՔՅԱՆ			Գազամատակարարում	ՓՈՒԼ	ԹԵՐԹ	ԹԵՐԹԵՐ
Ն.Գ.Ճ	Մ.ՄՈՒՐԱԴՅԱՆ				ԱՆ	5	8
ՆԱԽԱԳԾՈՂ	Ս.ԿԱՐԱՊԵՏՅԱՆ						
				Միջին ճշման գազատարի երկայնական պրոֆիլ Ճյուղ 1 Նկ0+00 - Նկ2+39.05	"ԳԱՄՇԻՆ" ՍՊԸ		

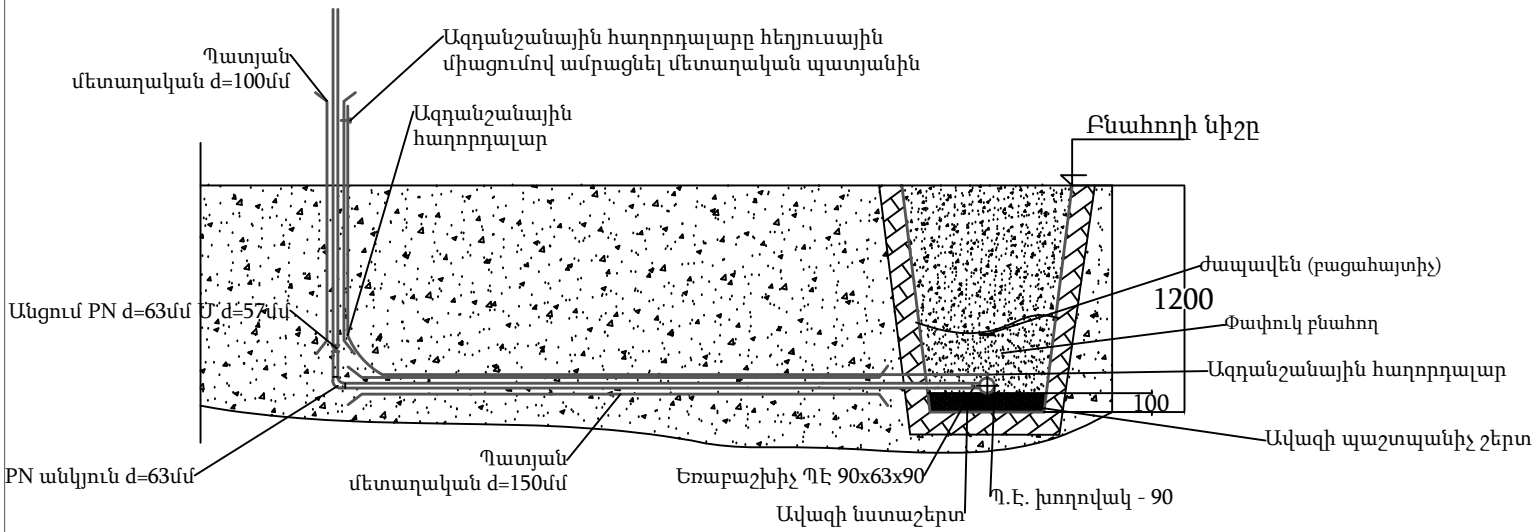

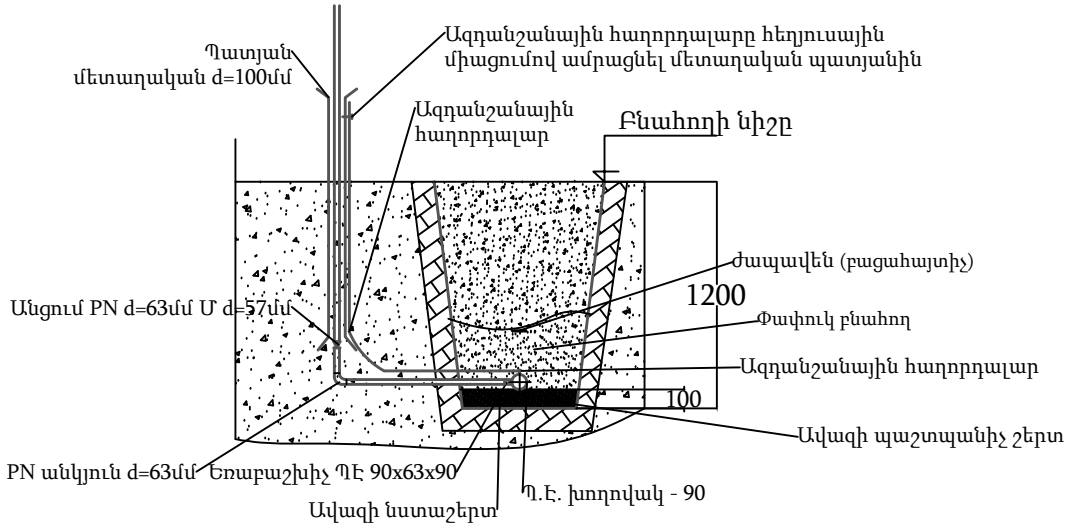

ՀՀ ԳԵՂԱՐՔՈՒՆԻՔԻ ՄԱՐԶԻ ՎԱՂԱՇԵՆ ՀԱՄԱՅՆՔԻ ՕՍՏԵՐ ՆՈՐԱԿԱՌՈՒՅՑ ԹԱՂԱՄԱՍԻ ԳԱԶԱՄԱՏԱԿԱՐԱՐՄԱՆ ՆԱԽԱԳԻԾ							
ՏՆՕՐԵՆ	Ա.ՄԵԼԻՔՅԱՆ			Գազամատակարարում	ՓՈՒԼ	ԹԵՐԹ	ԹԵՐԹԵՐ
Ն.Գ.Ճ	Մ.ՄՈՒՐԱԴՅԱՆ				ԱՆ	6	8
ՆԱԽԱԳԾՈՂ	Ս.ԿԱՐԱՊԵՏՅԱՆ						
				Ցածր ճշման գազատարի լայնական կտրվածք	"ԳԱՄՇԻՆ" ՍՊԸ		

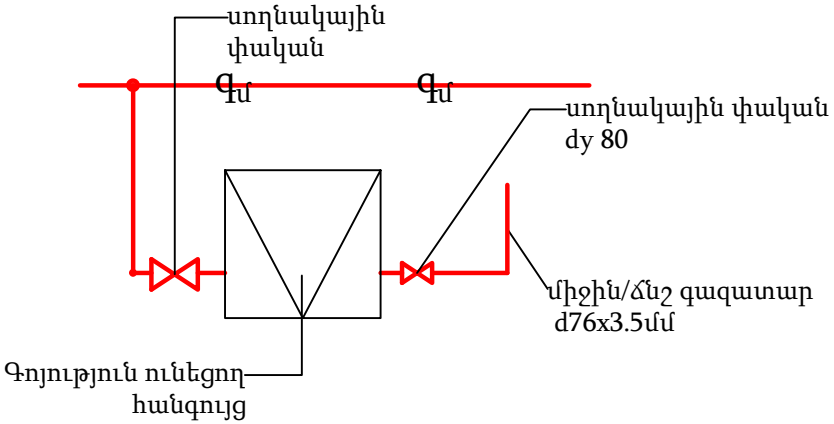

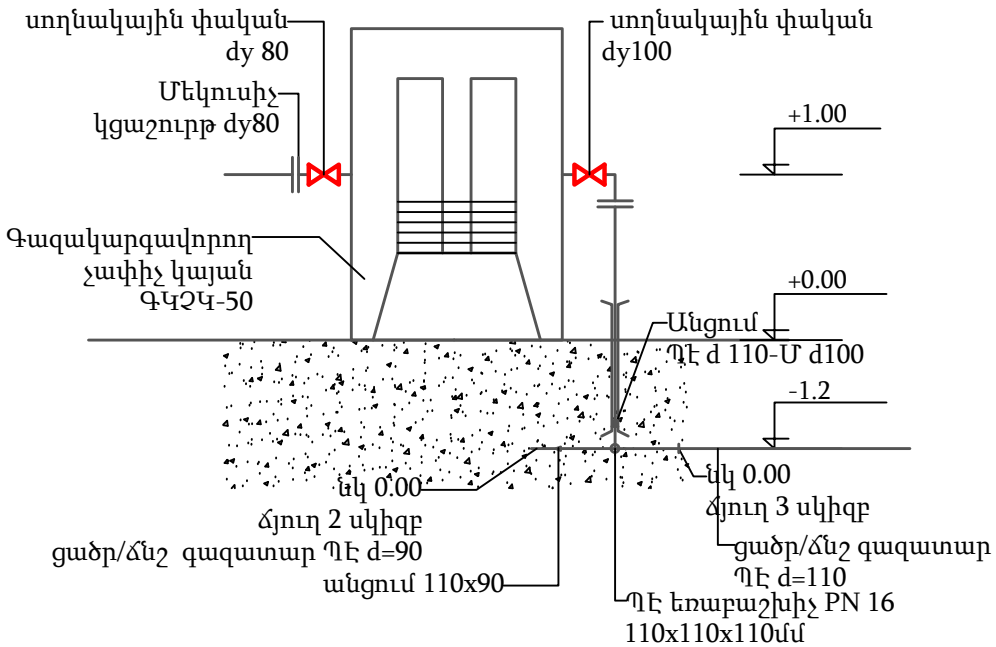

ՀՀ ԳԵՂԱՐՔՈՒՆԻՔԻ ՄԱՐԶԻ ՎԱՂԱՇԵՆ ՀԱՄԱՅՆՔԻ ՕՍՏԵՐ ՆՈՐԱԿԱՌՈՒՅՑ ԹԱՂԱՄԱՍԻ ԳԱԶԱՄԱՏԱԿԱՐԱՐՄԱՆ ՆԱԽԱԳԻԾ							
ՏՆՕՐԵՆ	Ա.ՄԵԼԻՔՅԱՆ			Գազամատակարարում	ՓՈՒԼ	ԹԵՐԹ	ԹԵՐԹԵՐ
Ն.Գ.Ճ	Մ.ՄՈՒՐԱԴՅԱՆ				ԱՆ	7	8
ՆԱԽԱԳԾՈ	Ս.ԿԱՐԱՊԵՏՅԱՆ						
				Գազակարգավորող չափիչ կայանի միացման հանգույց	"ԳԱՄՇԻՆ" ՍՊԸ		

ՍԱՀՈՒՆ ՀԵՆԱՐԱՆ

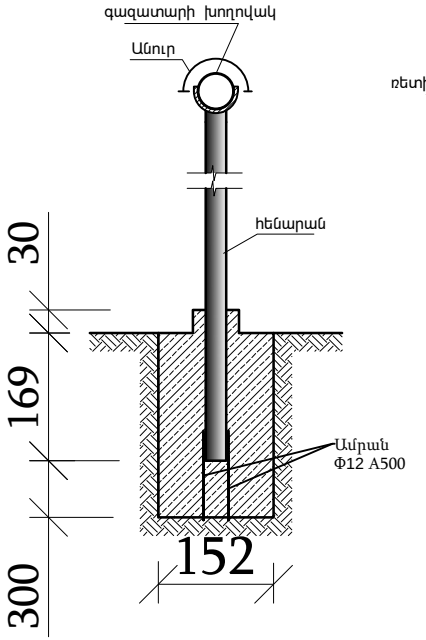

ԱՆՈՒՐ ՍԱՀՈՒՆ ՀԵՆԱՐԱՆԻ ՀԱՄԱՐ

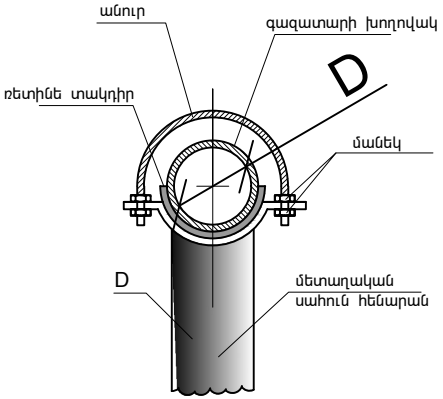

ՍԱՀՈՒՆ ՀԵՆԱՐԱՆՆԵՐԻ ՆՅՈՒԹԵՐԻ ՄԱՍՆԱԳԻՐ

Տիպ	H մ	Գազատար D mm	Նշանակում			Հենարանի քաշը կգ	Բետոն մ³	Քանակ	Ընդհանուր քաշը կգ	Ընդհանուր բետոն մ³
			Մետաղ. խող. 1	Մետաղ. կիսախող. 2	Անուր 3					
1	1.0	76x3.5	76x3.5 L=1800	89x3.5 L=113	L=140	11.16	0.25	39	435.2	9.75
2	5.0	76x3.5	108x4 L=6000	125x4 L=113	L=160	76.4	0.25	8	600	0.2
3	4.0	76x3.5	76x3.5 L=4800	89x3.5 L=113	L=140	11.16	0.25	1	24.76	0.25

ԾԱՆՈԹՈՒԹՅՈՒՆ

Սահուն և անշարժ հենարանների միջառանցքային հեռավորությունը ըստ խողովակների տրամագծի, վերցված է, հաշվի առնելով սեյսմիկությունը, ձյան նորմատիվ բեռնվածքը: Առավելագույն հեռավորությունները հետևյալն են Φ 108 - 8.2մ, Φ 76-5.2մ,

ՀՀ ԳԵՂԱՐՔՈՒՆԻՔԻ ՄԱՐԶԻ ՎԱՂԱՇԵՆ ՀԱՄԱՅՆՔԻ ՕՍՏԵՐ ՆՈՐԱԿԱՌՈՒՅՑ ԹԱՂԱՄԱՍԻ ԳԱԶԱՄԱՏԱԿԱՐԱՐՄԱՆ ՆԱԽԱԳԻԾ							
ՏՆՕՐԵՆ	Ա.ՄԵԼԻՔՅԱՆ		Գազամատակարարում	ՓՈՒԼ	ԹԵՐԹ	ԹԵՐԹԵՐ
Ն.Գ.Ճ	Մ.ՄՈՒՐԱԴՅԱՆ			ԱՆ	8	8
ՆԱԽԱԳԾՈՂ	Ս.ԿԱՐԱՊԵՏՅԱՆ					
			Սահուն հենարանի հանգույց	"ԳԱՄՇԻՆ" ՍՊԸ		